PLANTA

Esc: 1 ——— 50

PLANILLA DE HIERROS

NO.	Ø	FORM.	DIMENSIONES a	b	c	d	LONGITUD CORTE	No.	LONGITUD TOTAL
100	10	C	9.60	0.23	1.57		11.40	7	79.8
101	10	I	0.53			0.05	1.15	54	62.1
102	10	U	0.75	0.90		0.07	3.65	13	46.75
103	10	C	0.75	0.90			2.40	25	60.00
104	10	L	2.15	0.30			2.45	7	17.15
105	10	L	2.55	0.30			2.85	14	39.90
106	10	L	0.95	0.30			1.25	14	17.50
107	10	L	1.40	0.30			1.70	7	11.90

RESUMEN DE MATERIALES

ACERO — fy = 4200 kg/cm2

Ø(mm)	6	10	12	14	16	18	TOTAL
Longitud (m)	0	342.25	0	0	0	0	342.25
Peso Neto (kg)	0	210.80	0	0	0	0	210.80

HORMIGON — f'c = 210 kg/cm2

LOSETA Y PAREDES	2.70 m3
HORMIGON CICLOPEO	
RECUBRIMIENTO TUBERIA	3.30 m3
TOTAL	6.00m3

TIPOS DE HIERRO

CORTE X-X'

Esc: 1 ——— 25

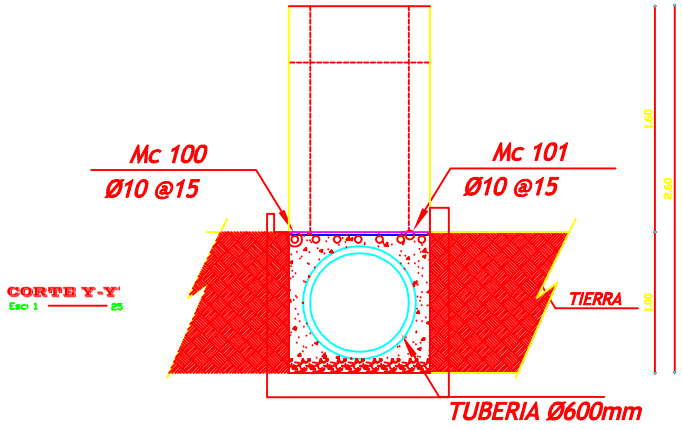

CORTE Y-Y'

Esc: 1 ——— 25

CUNETA TIPO

Esc: ——— 1:10

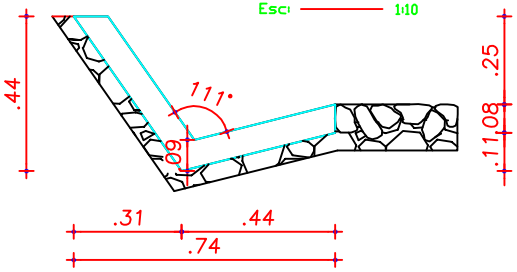

GOBIERNO MUNICIPAL DE CAYAMBE

PROYECTO: PASO DE AGUA Y CUNETA TIPO CARRETES COMPAÑIA LOTE 2

CONTENIDO: PLANTA, CORTE - DETALLES PLANILLA DE MATERIALES

REVISO: | ESCALA: INDICADAS | FECHA: OCT., 2003 | LEVANTO: | DIBUJO: | LAMINA: 1/1

pdfMachine - is a pdf writer that produces quality PDF files with ease!
Get yours now!
"Thank you very much! I can use Acrobat Distiller or the Acrobat PDFWriter but I consider your product a lot easier to use and much preferable to Adobe's" A.Sarras - USA