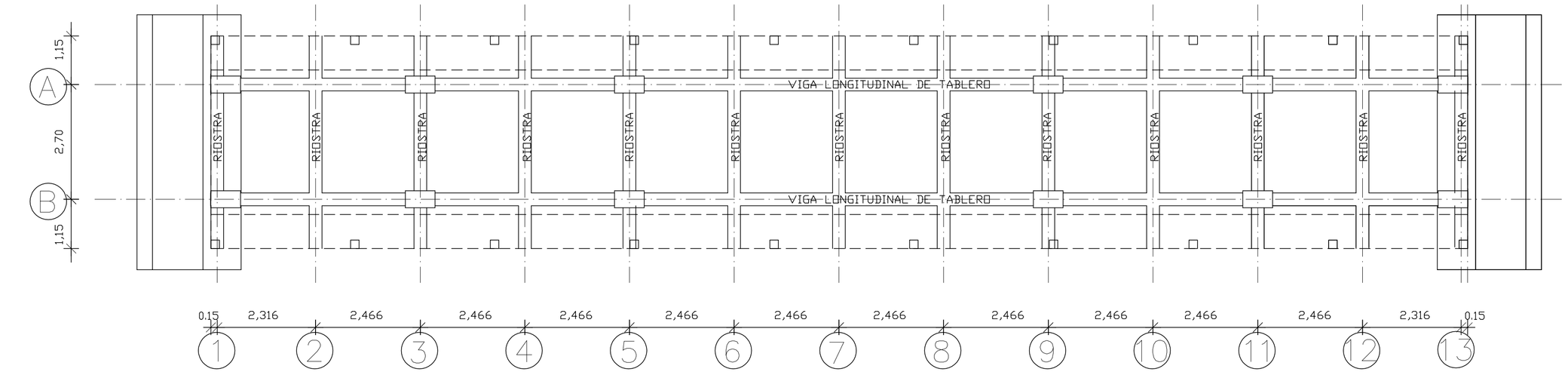

ENTRAMADO VIGAS Y RIOSTRAS

ESCALA 1: 75

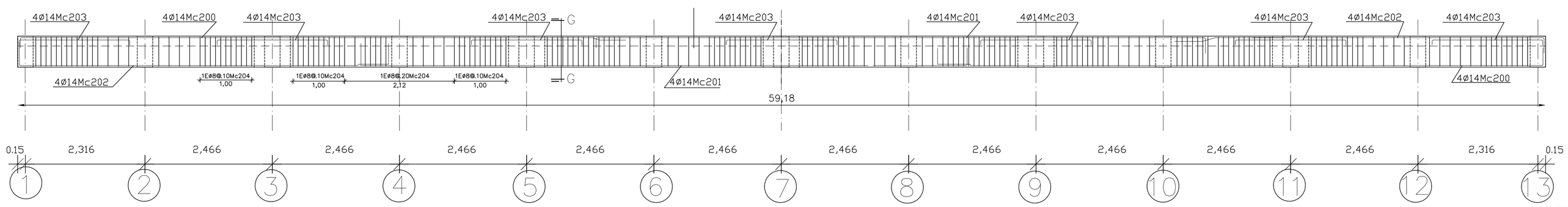

VIGA LONGITUDINAL TIPO EJES: A Y B

ESCALA 1:50

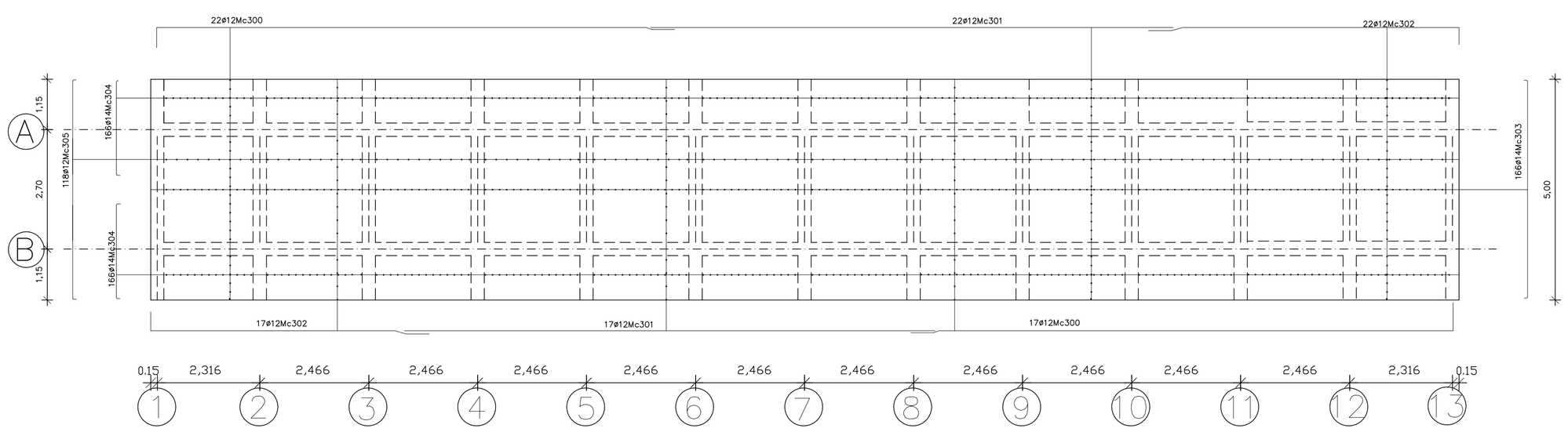

ARMADO DE TABLERO

ESCALA 1:75

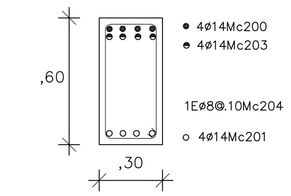

CORTE G–G

ESCALA 1:20

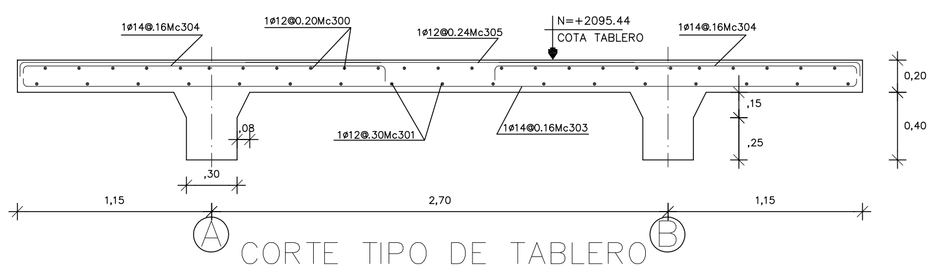

CORTE TIPO DE TABLERO

ESCALA 1:25

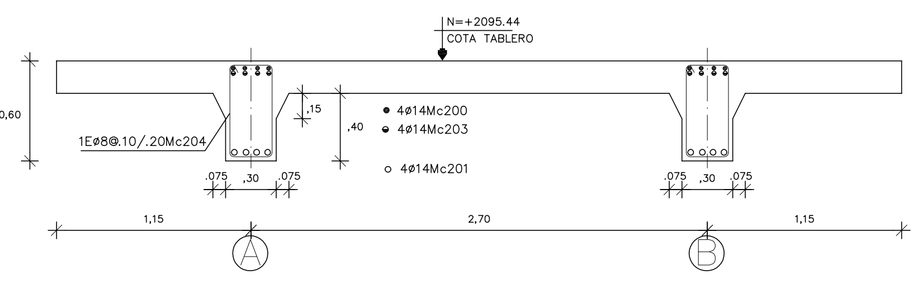

CORTE TIPO DE VIGA LONGITUDINAL

ESCALA 1:25

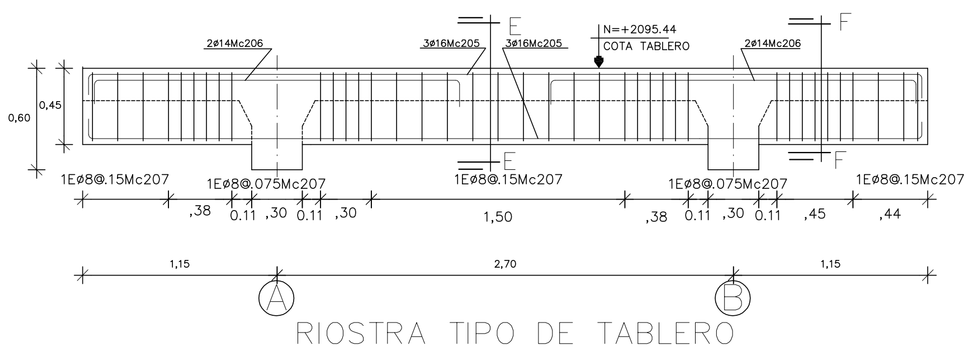

RIOSTRA TIPO DE TABLERO
EJES: 1,2,3,4,5,6,7,8,9,10,11,12,13

ESCALA 1:25

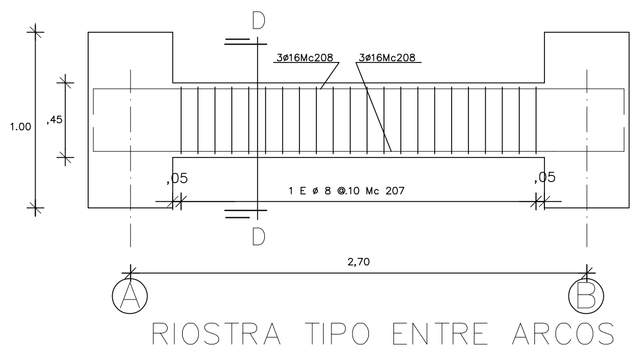

RIOSTRA TIPO ENTRE ARCOS
EJES: 3,5,7,9,11

ESCALA 1:25

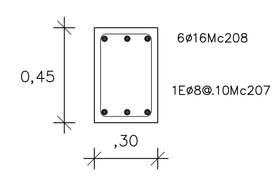

CORTE E–E

ESCALA 1:20

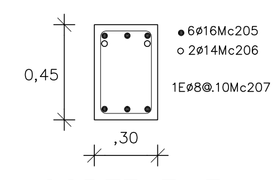

CORTE F–F

ESCALA 1:20

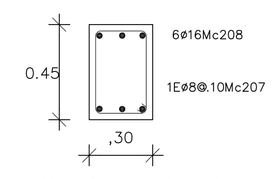

CORTE D–D

ESCALA 1:20

PLANILLA DE HIERROS

Mc	diam. mm	Tipo	Dimensiones(m) a	b	c	g	Nro.	Longitudes (m) Parcial	Total	Peso (kg)
VIGAS Y RIOSTRAS										
200	14	L	11,75	0,25			16	12,00	192,00	231,94
201	14	C	11,80	2 x 0,10			16	12,00	192,00	231,94
202	14	L	7,20	0,25			16	7,45	119,20	143,99
203	14	C	2,15	2 x 0,25			56	2,65	148,40	179,27
204	8	O	2x0,53	2x0,24		2 x 0,07	388	1,68	651,84	257,48
205	16	C	4,94	2 x 0,20			78	5,34	416,52	657,27
206	14	C	2,10	2 x 0,20			52	2,50	130,00	157,04
207	8	O	2x0,38	2x0,24		2 x 0,07	617	1,38	851,46	336,33
208	16	C	3,14	2 x 0,25			30	3,64	109,20	172,32
TABLERO										
300	12	L	11,85	0,15			39	12,00	468,00	415,58
301	12	I	12,00				39	12,00	468,00	415,58
302	12	L	7,10	0,15			39	7,25	282,75	251,08
303	14	C	4,94	2 x 0,10			166	5,14	853,24	1.030,71
304	14	C	2,15	2 x 0,10			332	2,35	780,20	942,48
305	12	C	4,94	2 x 0,10			118	5,14	606,52	538,59
										5.961,60

TIPOS DE HIERROS

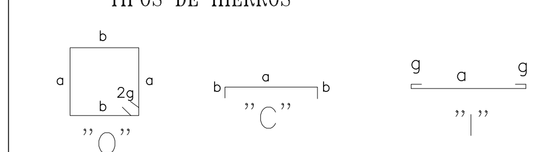

ESPECIFICACIONES TECNICAS

Hormigón simple f'c= 210kg/cm2

Acero de refuerzo fy=4200kg/cm2

Traslapes = 60 diámetros

Presión admisible suelo = 15 ton/m2 por verificar en obra

RESUMEN DE MATERIALES

Hormigón simple = 42.77 m3

Acero de refuerzo = 5 961.60 kg

Encofrado = 260.00m2

SELLOS:

LAMINA : 7/7

CONTIENE : PLANTA DE LOSA, VIGA TIPO RIOSTRAS , CORTES

ESCALA : INDICADA

FECHA : ENERO/2007

DIBUJO : ING. MARCO PABÓN

DISEÑO : ING. POLO MARTINEZ VEGA

PROYECTO : PUENTE SOBRE LA QUEBRADA CAHUASQUI DEL CANTON URCUQUI

REVISO : ING. POLO MARTINEZ VEGA

APROBO : ING. JAIME AGUAS MORENO

PROGRAMA : *VIALIDAD*

GOBIERNO PROVINCIAL DE IMBABURA

ADMINISTRACION OBRAS CIVILES Y ESTUDIOS

Lcdo.GUSTAVO PAREJA CISNEROS