OBRA DE TOMA Y DESAGÜE DE FONDO

Planta
Escala 1:100

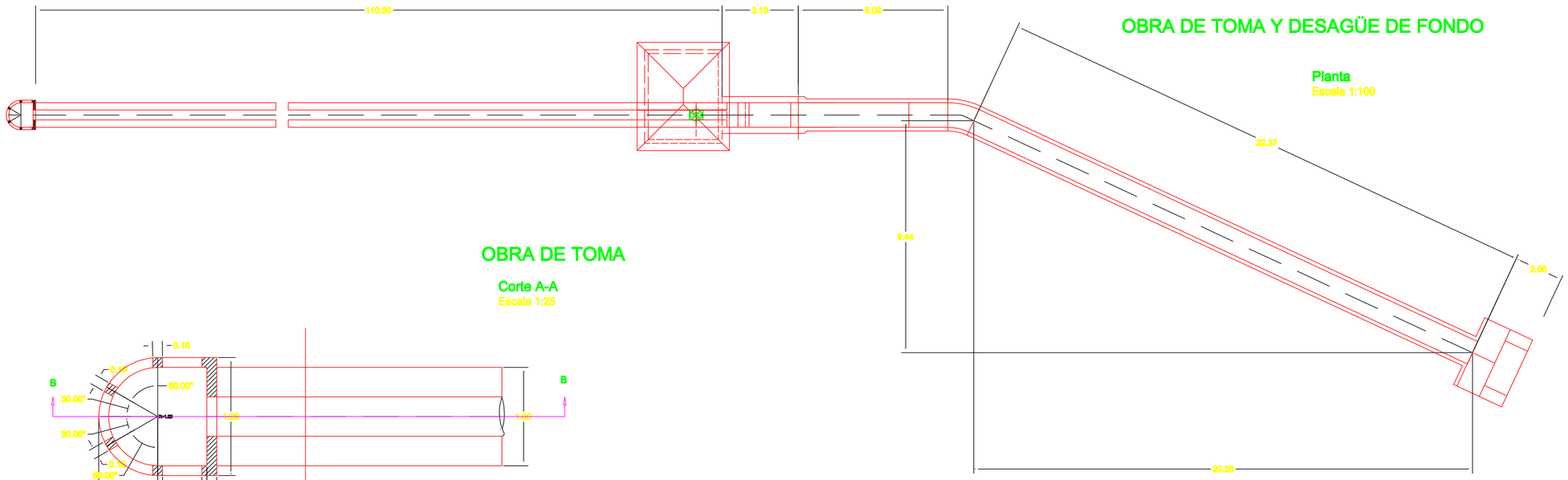

OBRA DE TOMA

Corte A-A
Escala 1:25

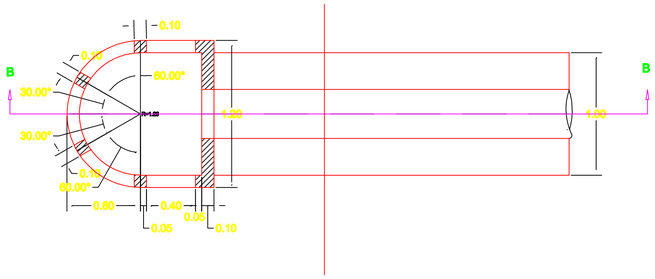

Corte B-B
Escala 1:25

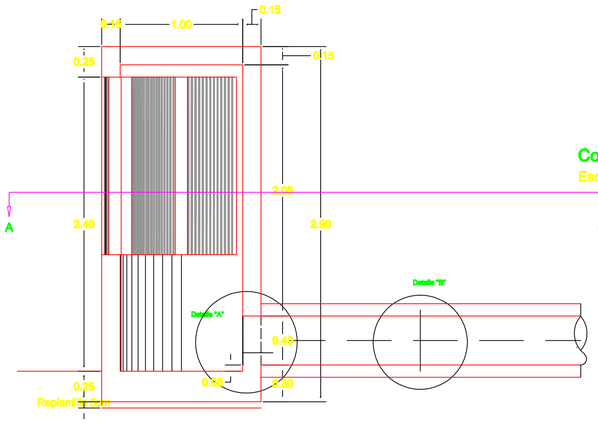

TRINCHERA DEL CONDUCTO DE TOMA Y DESAGÜE DE FONDO

Corte B-B en la Zona del Núcleo
Escala 1:25

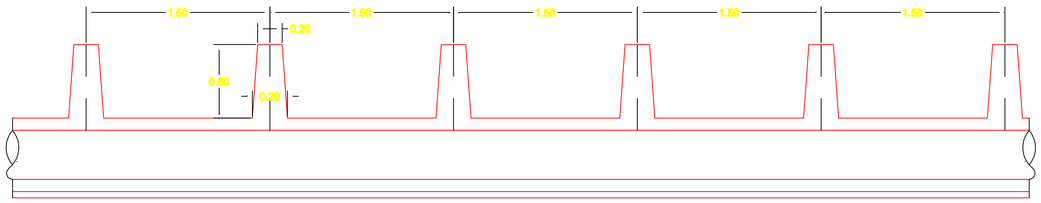

Detalle "A"
Escala 1:10

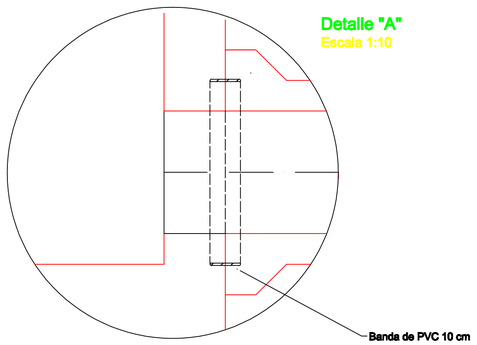

Detalle "B"
Escala 1:10

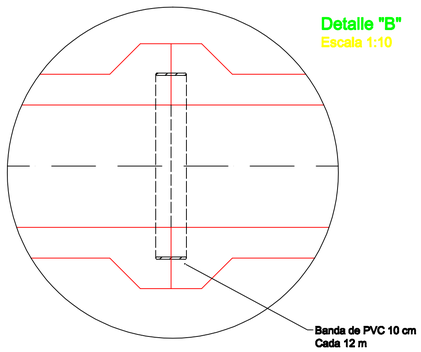

Corte C-C
Escala 1:25

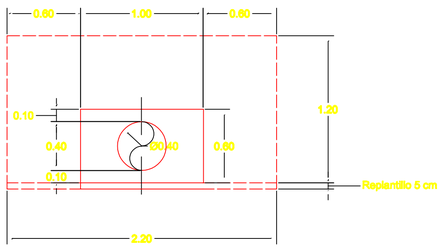

HONORABLE CONSEJO PROVINCIAL DEL AZUAY CUENCA - ECUADOR	ESTUDIOS A NIVEL DE DISEÑOS DEFINITIVOS EMBALSE TASQUI
ING. FELIPE CISNEROS E. PhD.	OBRA DE TOMA Y DESAGUE DE FONDO CAPTACION

REV	FECHA	DESCRIPCION	POR	REVISO	APROBO				
						DISEÑO	LGZ	SUPERVISO	
						REVISO	LGZ	APROBO	
						DIBUJO	IGR		

ESCALA:	FECHA:	REFERENCIA:	PLANO N:
INDICADA	AGOSTO, 2003		TSQ-D10